平成２５年度第６回岩手県高等学校秋季ハンドボール大会組合せ

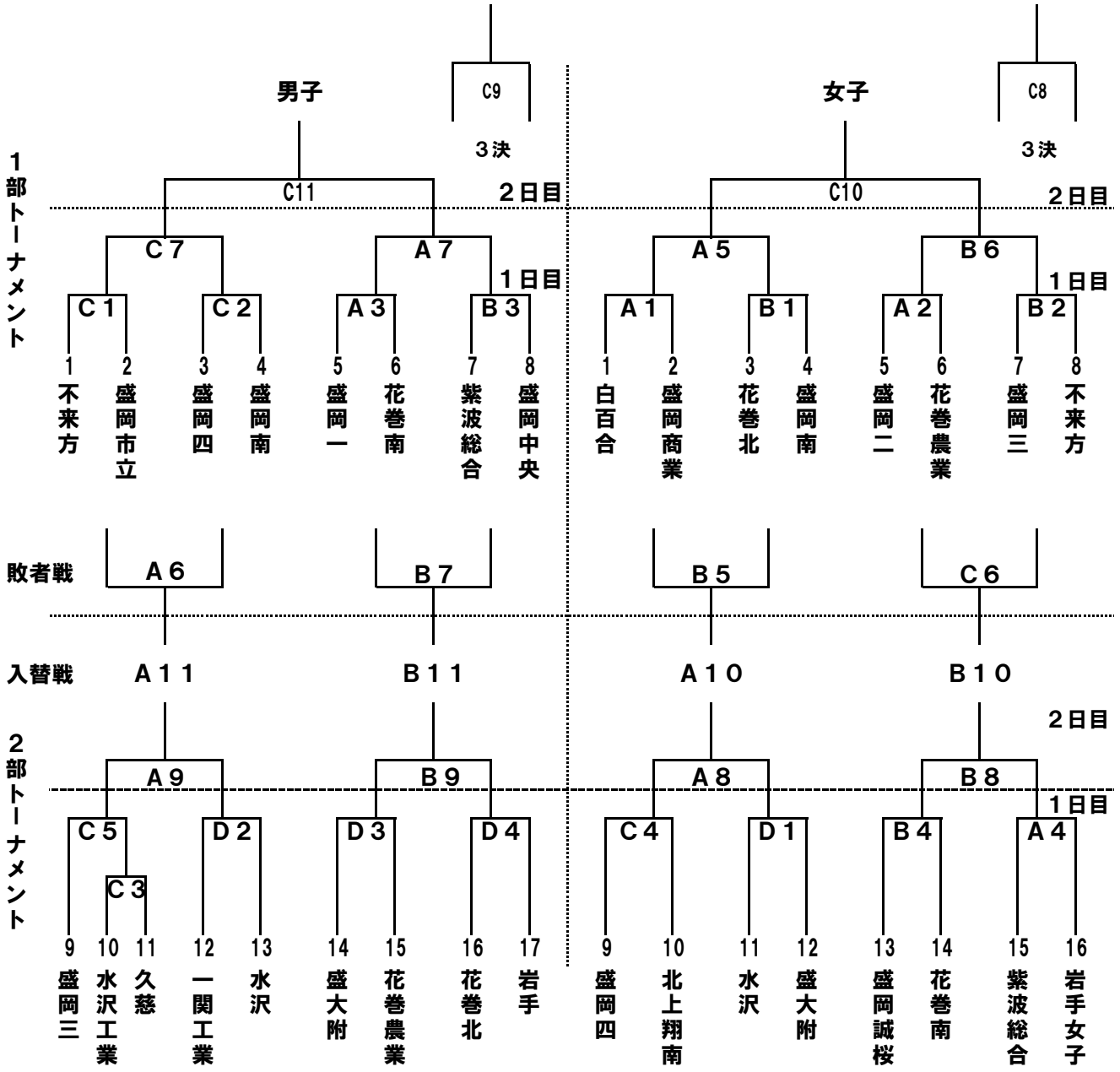

タイムテーブル

	Aコート（総合手前）	Bコート（総合奥）	Cコート（アネックス）	Dコート（市民）		
9月28日	1 9:00～	1 9:00～	1 9:00～	1 9:00～	※体育館の開館時間は８時です。よろしくお願いします。	
	2 10:15～	2 10:15～	2 10:15～	2 10:15～		
	3 11:30～	3 11:30～	3 11:30～	3 11:30～		
	4 12:45～	4 12:45～	4 12:45～	4 12:45～		
	5 14:00～	5 14:00～	5 14:00～			
	6 15:15～	6 15:15～	6 15:15～			
	7 16:30～	7 16:30～	7 16:30～			
	Aコート（総合手前）	Bコート（総合奥）	Cコート（アネックス）			
9月29日	8 9:30～	8 9:30～	8 9:30～			
	9 10:45～	9 10:45～	9 10:45～			
	10 12:30～	10 12:30～	10 12:30～			
	11 13:45～	11 13:45～	11 13:45～			